8725F ALESSI Sense by Oras - Смеситель для кухни с клапаном, 230/12 V

EAN: 6414150075544
www.oras.com/ru/products/oras/product/8725F

Смеситель для кухни с поворотным изливом и Smart клапаном для посудомоечной машины. Открывается мягким нажатием на верхнюю поверхность-поток воды открыт в течение 6 сек. При нажатии в течение одной секунды поток воды остается открытым в течение одной минуты. При нажатии в течение 4 секунд запускается режим очистки-смеситель закрыт в течение 20 секунд. Регулятор температуры на рукоятке используется также как регулятор потока. Смеситель может быть открыт с помощью регулятора температуры для получения горячей или холодной воды без автоматической функции. В этом случае закрывается автоматически через 5 мин., если не был закрыт ранее вручную. Smart клапан для посудомоечной машины может быть открыт на 4 или 12 часов. Работает от трансформатора 230/12 В (входит в комплект поставки). Дизайн: Родриго Торрес.

- Кухня
- Tiptronic, Блок питания
- DeckMounted
- Хром/Белый
- Поворотный
- Smart dishwasher valve
- Ручка регулировки температуры
- Гибкая подводка
- Настройка при помощи магнитного ключа

ТЕХНИЧЕСКИЕ ДАННЫЕ

Параметры расхода воды

Расход воды при 300 кПа	**0.14 l/s**

Технические характеристики

Подключение горячей воды	**max. +70°C**
Рабочее давление	**100 - 1000 kPa**
ItemProjection	**200 mm**
ItemMaterial	**brass**

Установки ПО

Автоматическая промывка	**off (off/12/24/48/72 h)**
Автоматический смыв	**30 s (10 s - 600 s)**
Время открывания клапана посудомоечной машины	**4 h / 12 h**
Макс.время подачи воды	**6 s (4-60 s) / 60 s (30-600 s)**
Макс.время подачи воды (функция ручного)	**5 min (1 min - 25 min)**

Электрические параметры

Электропитание	**230 / 12 V**

Regulations

Директива EMC	**CE 2004/108/EY**
Уровень шума	**I (ISO 3822) Oras lab.**
Степень защиты	**IP 44**

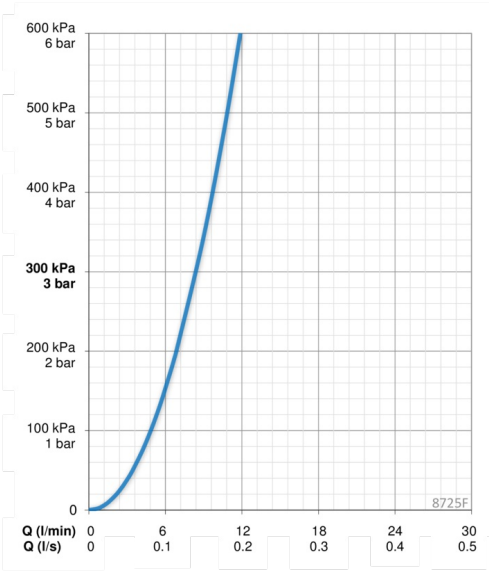

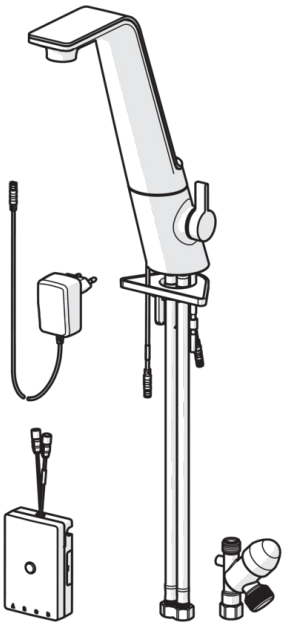

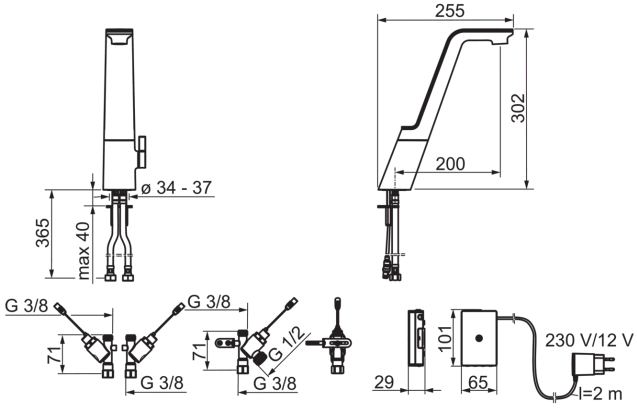

Запасные части

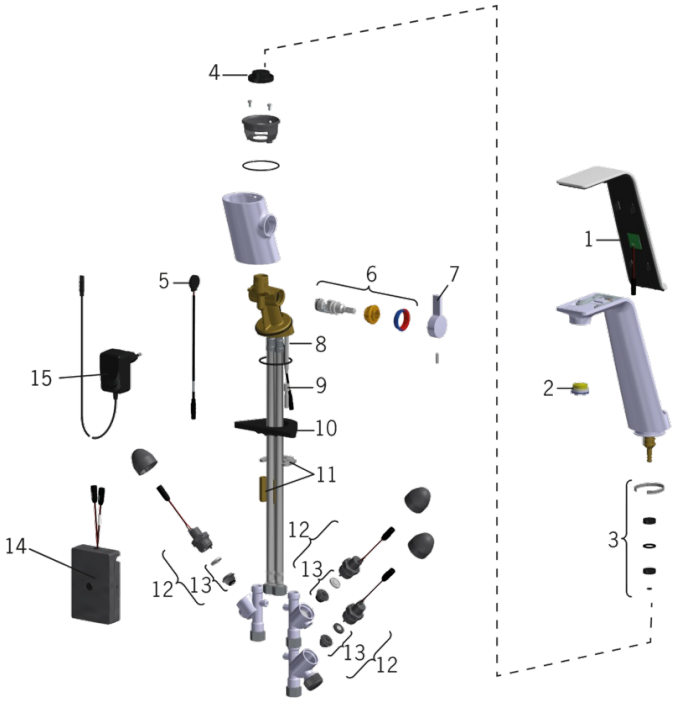

SP8725F

	Код
01	601792V
02	601287V
03	601751V
04	601749V
05	601790V
06	601752V
07	601753V
08	158747/10
09	158893
10	158825
11	158697
12	601884V-F
13	601512V
14	602292V
15	199500