1041U Oras Safira - Смеситель для ванны и душа

EAN: 6414150081941
www.oras.com/ru/products/oras/product/1041U

Смеситель для ванны и душа. Фиксированный излив, дивертер и аэратор. В комплекте с эксцентриками и отражателями.Встроенная опция ограничения расхода и температуры воды. В комплекте с ручным душем Apollo, душевым шлангом и держателем.

- Ванная комната, Душ
- Однорычажные
- WallMounted
- Хром
- Стационарный излив
- Нажимной дивертер
- Шланг для душа
- Массажная
- Опция ограничения максимального расхода воды

ТЕХНИЧЕСКИЕ ДАННЫЕ

Параметры расхода воды

Расход воды при 300 кПа	**0.33 l/s**
Потеря давления при расходе 0.3 л/с	**260 kPa**

Технические характеристики

Подключение горячей воды	**max. +80°C**
Рабочее давление	**50 - 1000 kPa**
Установочные размеры	**G1/2**
Установочная ширина	**CC150± 15 mm**
ItemProjection	**161 mm**
ItemMaterial	**brass**

Regulations

Стандарт EN	**EN 817**
Уровень шума	**I (ISO 3822) Oras lab.**

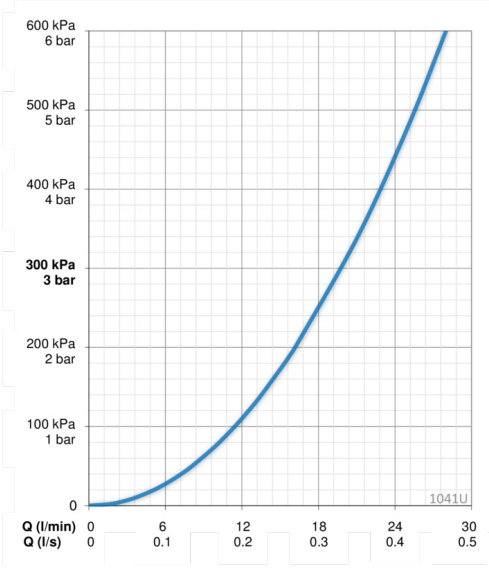

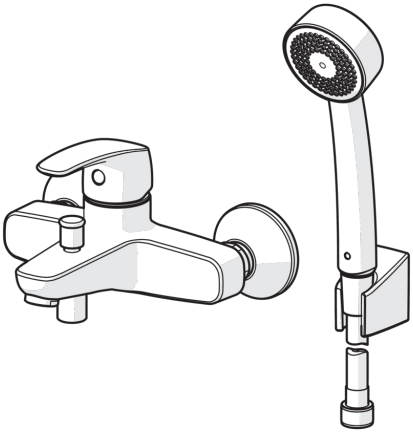

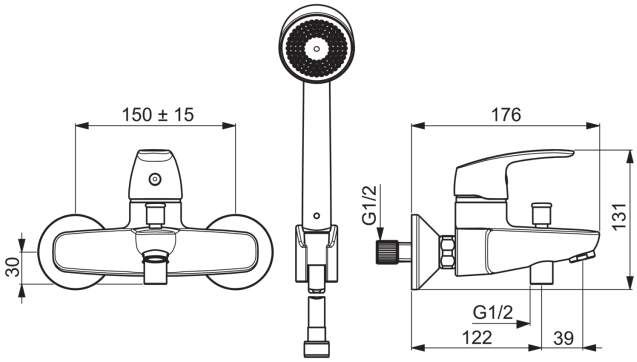
150 ± 15
30
176
G1/2
131
G1/2
122
39