1075X Oras Safira - Смеситель для душа

EAN: 6414150078354
www.oras.com/ru/products/oras/product/1075X

Oras Safira смеситель для душа.Шланговое подсоединение G1/2. В комплекте с эксцентриками и отражателями. Встроенная опция ограничения расхода и температуры воды.

- Ванная комната, Душ
- Однорычажные
- WallMounted
- Хром
- Опция ограничения максимального расхода воды
- Ограничитель температуры

ТЕХНИЧЕСКИЕ ДАННЫЕ

Параметры расхода воды

Расход воды при 300 кПа	**0.26 l/s**
Расход воды 300 кПа (с ограничителями расхода)	**0.2 l/s**
Потеря давления при расходе 0.2 l/s (с ограничителями расхода)	**300 kPa**
Потеря давления при расходе 0.2 л/с	**180 kPa**

Технические характеристики

Подключение горячей воды	**max. +80°C**
Рабочее давление	**50 - 1000 kPa**
Установочные размеры	**G1/2**
Установочная ширина	**CC150± 20 mm**
ItemMaterial	**brass**

Regulations

Стандарт EN	**EN 817**
Уровень шума при 0.2 l/s	**I (ISO 3822) Oras lab.**

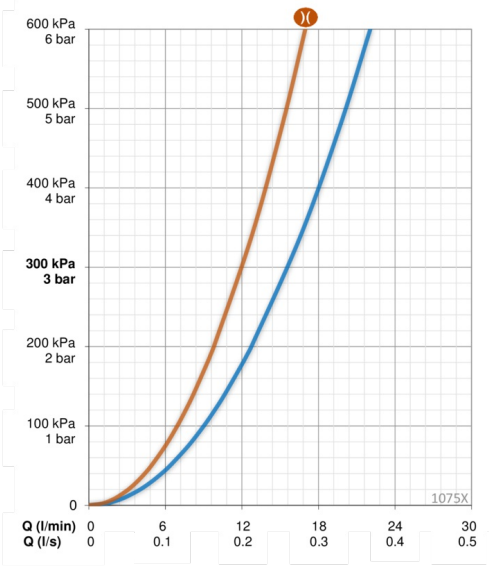

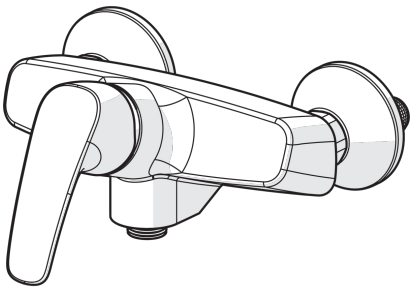

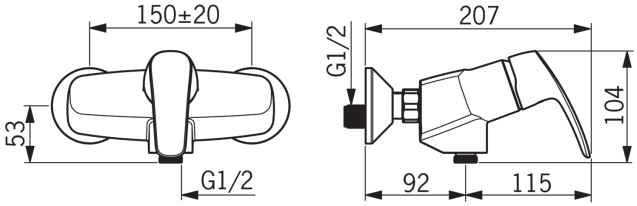

Запасные части

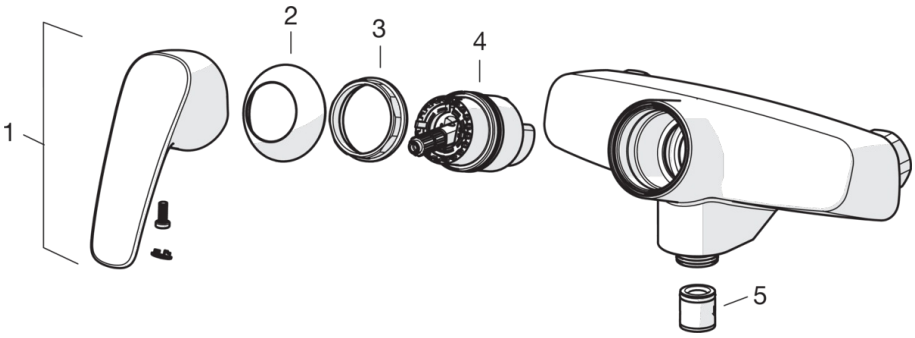

SP1075

	Код
01	602502V
02	1000785V
03	158726
04	158890
05	601989V