2218F Oras Signa - Смеситель для биде

EAN: 6414150077388
www.oras.com/ru/products/oras/product/2218F

Смеситель для биде с поворотным изливом и аэратором. Угол поворота излива 150° - заводская установка (может быть уменьшен до 70°). F = с гибкой подводкой

- Ванная комната
- Однорычажные
- DeckMounted
- Хром
- Поворотный

ТЕХНИЧЕСКИЕ ДАННЫЕ

Параметры расхода воды

Расход воды при 300 кПа	**0.15 l/s**

Технические характеристики

Подключение горячей воды	**max. +80°C**
Рабочее давление	**50 - 1000 kPa**
ItemProjection	**144 mm**
ItemMaterial	**brass**

Regulations

Стандарт EN	**EN 817**
Уровень шума	**I (ISO 3822) Oras lab.**

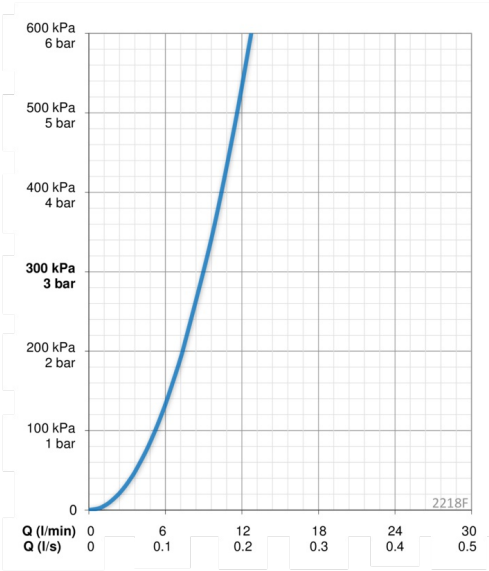

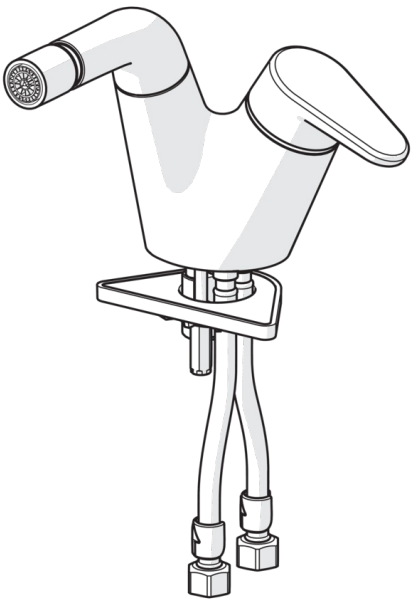

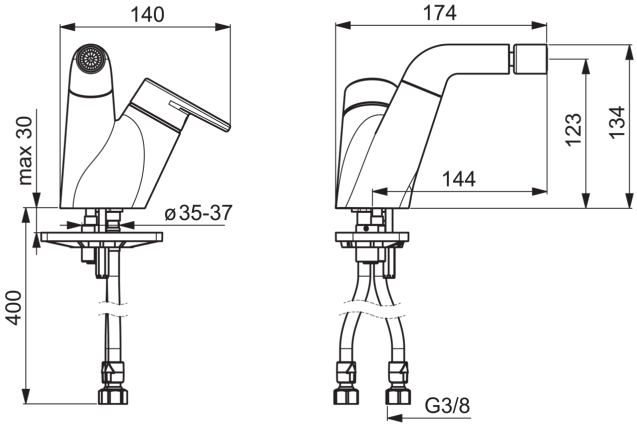

Запасные части

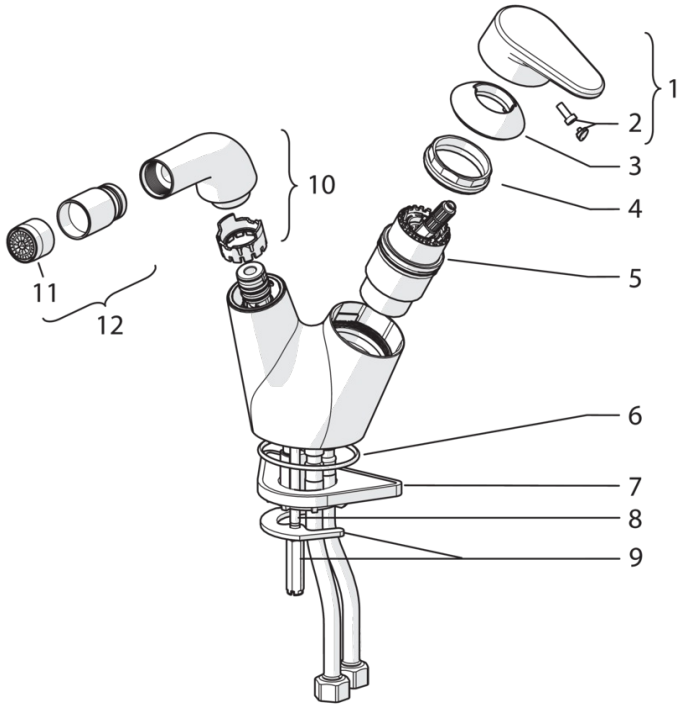

SP2218F

	Код
01	601914V
02	602069V
03	601961V
04	158726
05	158890
06	418347/10
07	158825
08	158747/10
09	159607V
10	1001408V
11	601920V
12	602599V