3818F Oras Twista - Смеситель для биде

EAN: 6414150079924
www.oras.com/ru/products/oras/product/3818F

Смеситель для биде с цельной рукояткой и подвижным аэратором. Встроенная опция ограничения расхода и температуры воды. F= с гибкой подводкой

- Ванная комната
- Однорычажные
- DeckMounted
- Хром
- Стационарный излив
- Поворотный аэратор
- Опция ограничения максимального расхода воды
- Гибкая подводка

ТЕХНИЧЕСКИЕ ДАННЫЕ

Параметры расхода воды

Расход воды (300 кПа) (с ограничителем потока)	**0.1 l/s**

Технические характеристики

Подключение горячей воды	**max. +90°C**
Рабочее давление	**100 - 1000 kPa**
ItemProjection	**112 mm**

Regulations

Уровень шума	**P-IX 18545/IA**

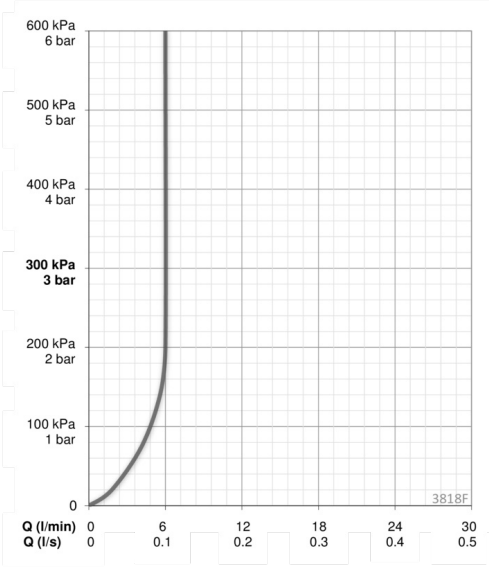

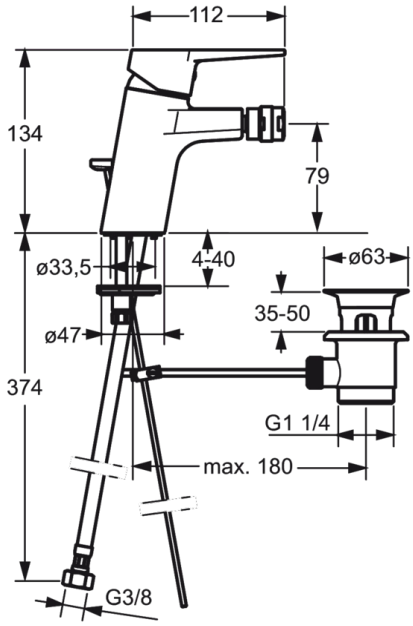

Запасные части

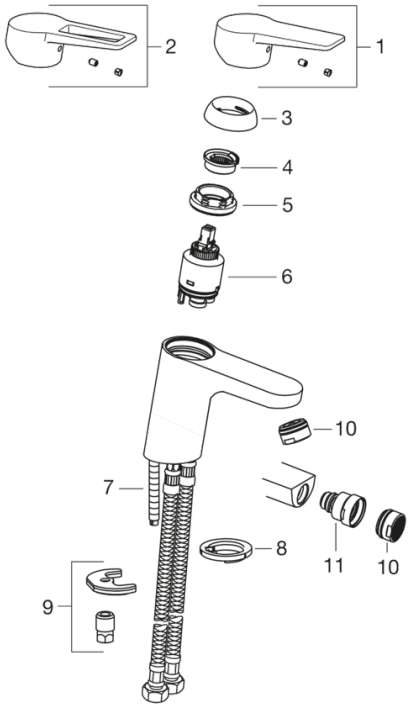

SP3810F

	Код
01	602616V
02	602617V
03	601967V
04	601973V
05	601968V
06	601969V
07	601970V
08	601971V
09	601972V
10	601974V
11	601976V