1840 Oras Vega - Смеситель для ванны и душа

EAN: 4007536251292
www.oras.com/ru/products/oras/product/1840

Смеситель для ванны и душа. Двухкомпонентная прочная рукоятка оснащена эко-кнопкой для ограничения расхода воды. При нажатии эко-кнопки расход можно увеличить.

- Ванная комната, Душ
- Однорычажные
- WallMounted
- Хром
- Стационарный излив
- Нажимной дивертер
- Эко-кнопка

ТЕХНИЧЕСКИЕ ДАННЫЕ

Параметры расхода воды

Расход воды при 300 кПа в эко-режиме	**0.17 l/s**
Расход воды при 300 кПа	**0.33 / 0.27 l/s**
Потеря давления при расходе 0.3 л/с	**260 kPa**

Технические характеристики

Подключение горячей воды	**max. +80°C**
Рабочее давление	**50 - 1000 kPa**

Regulations

Уровень шума	**II (ISO 3822)**

Тип разрешения

Сетрификат STF	**STF VTT-RTH-00100-11**
Sintef	**Sintef Nr. 0126**

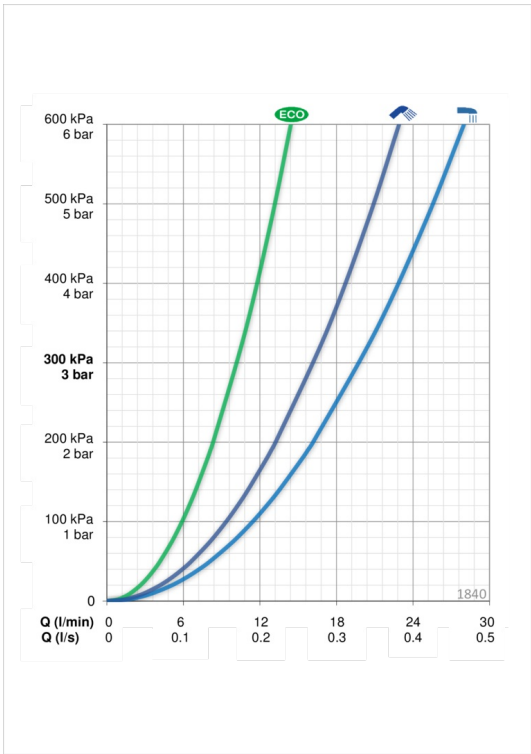

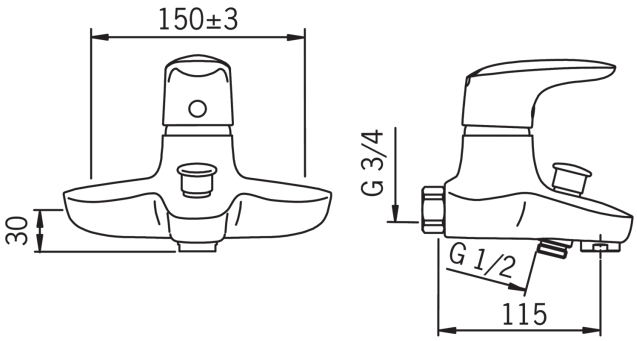

Запасные части

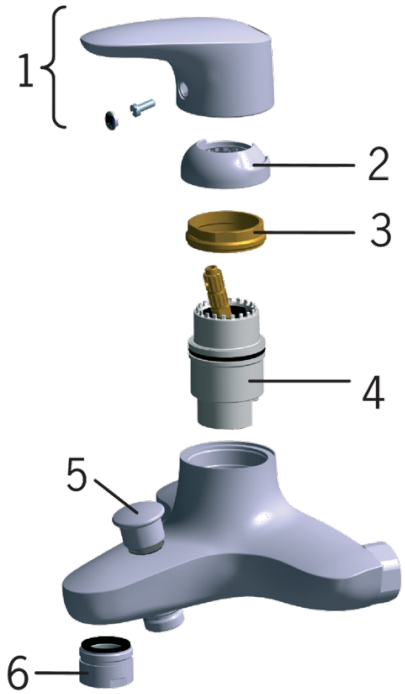

SP1840

	Код
01	159319V
02	159346V
03	158726
04	158890
05	209695
06	158337