Изделие:	**KLUDI ZENTA XL** **однорычажный смеситель на умывальник** **DN 10**
Номер артикула:	**38 260 86 75**
Поверхность:	**черный/хром**

Описание изделия:

литой рычаг
монтаж на одно отверстие
класс расхода воды Z
аэратор s-pointer Eco M 24 x 1
керамический картридж с ограничителем горячей воды
донный клапан G 1 1/4
система быстрого монтажа
гибкая подводка G 3/8
класс шума I

Дополнительная информация:

Класс расхода воды Z:
макс. расход воды до 9 л/мин. при давлении 3 бара

Класс шума I:
макс. 20 дБ при давлении 3 бара

Фото продукта

Размеры

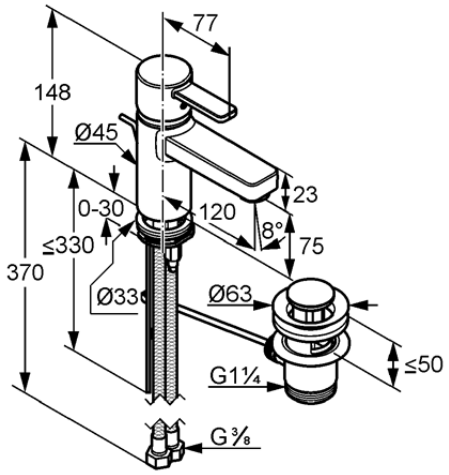
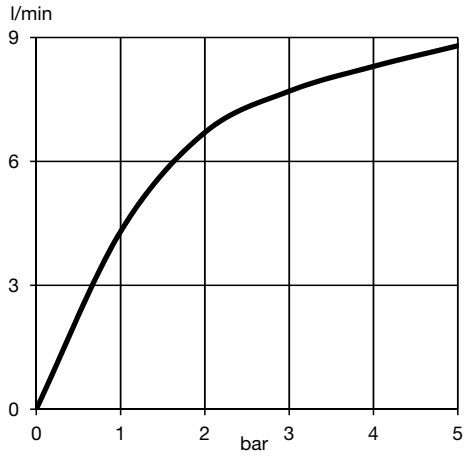
График расхода воды