Инструкция по установке

EP-F-1 Novo

100	130
105	135
110	140
115	145
120	150
125	155

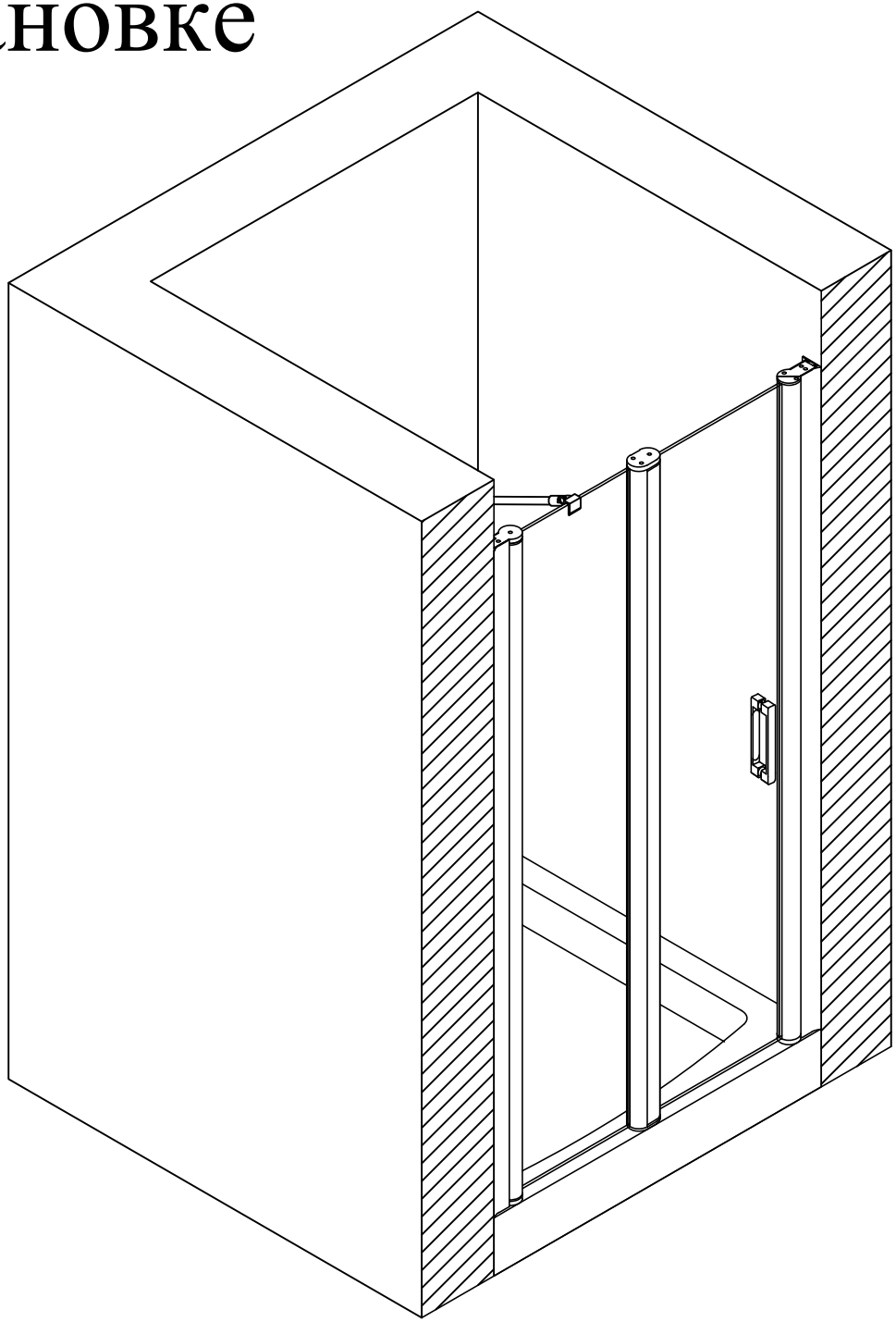

VegasGlass
Shower Systems

Инструменты необходимые для установки

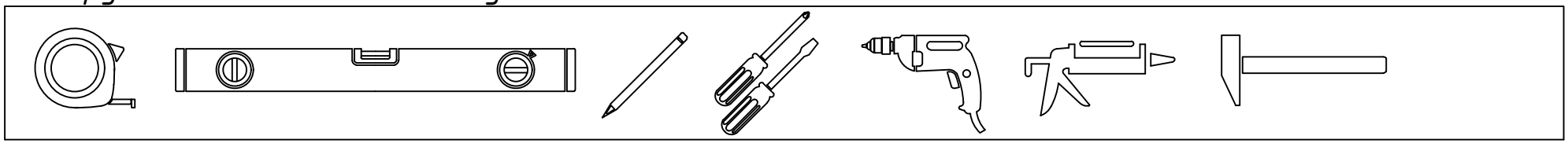

Комплектация

Позиция	Наименование	Количество	Примечание	Контроль
1	Профиль + стекло глухое	1		
2	Профиль + стекло с отверстиями (дверь)	1		
3	Пристенный профиль	2	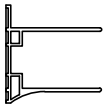	
4	Ответный магнитный профиль	1		
5	Дюбель S6x30	6		
6	Саморез 4,2x32	6	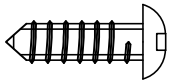	
7	Саморез 3,5x16	6	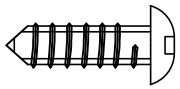	
8	Уплотнитель силиконовый	1	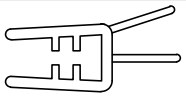	
9	Уплотнитель силиконовый 401	1	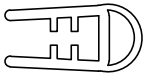	
10	Заглушка / Шайба заглушки	6/6	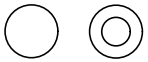	
11	Ручки дверные (комплект)	1	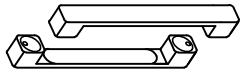	
12	Фиксатор для стекла	1	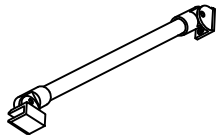	

1. Равномерно по высоте распределить и просверлить отверстия в пристенных профилях (по 3 отверстия на каждый профиль).

1.1 Внимание: Душевое ограждение устанавливается по внутренней кромке поддона (как показано на рисунке 1.1).

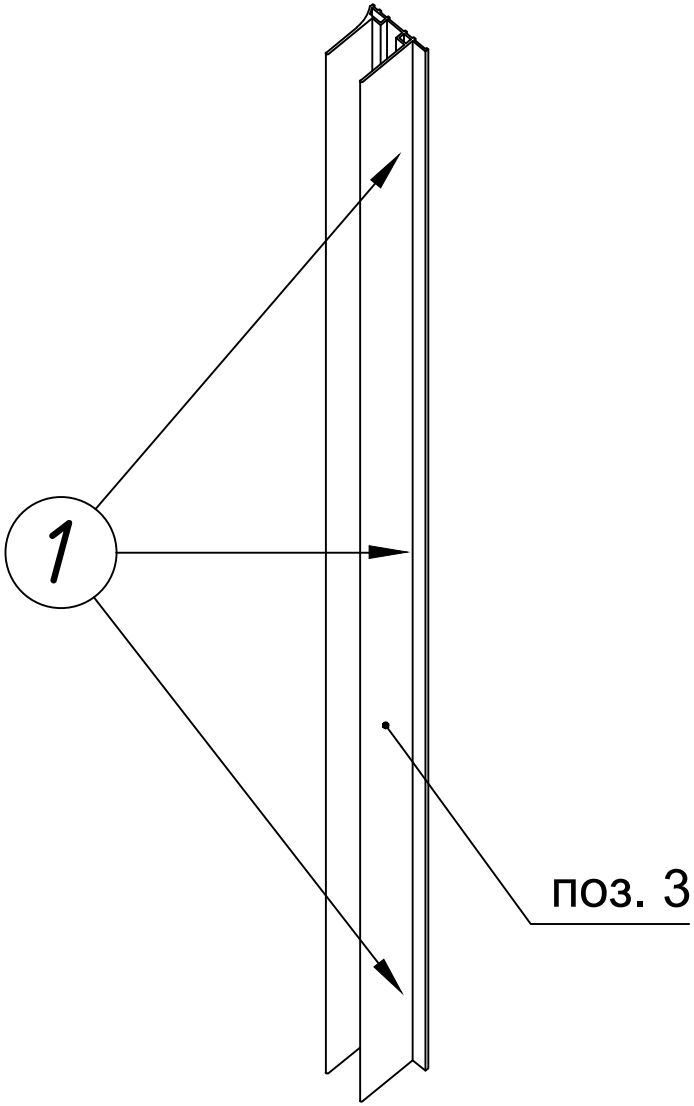

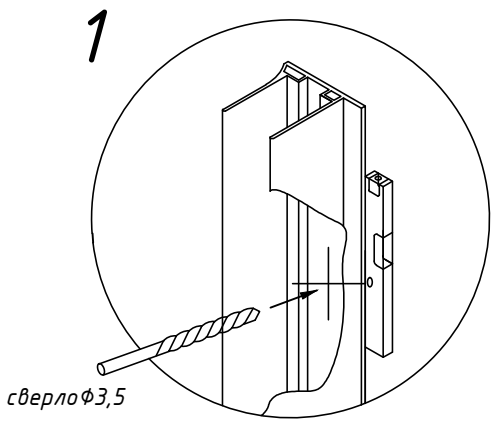

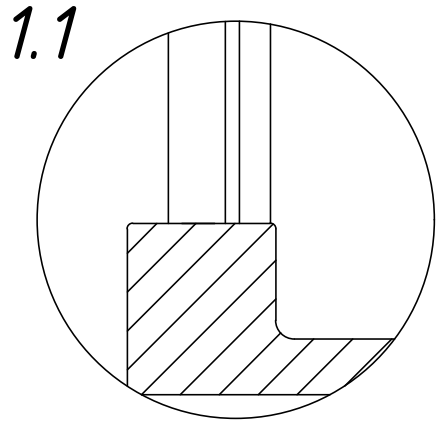

2. Установка пристенных профилей.

2.1 Сделать отметки на стене через отверстия в пристенном профиле, расположив его строго вертикально (использовать уровень).

2.2 Отодвинув профиль в сторону, просверлить отверстия в стене по меткам. Установить дюбели в полученные отверстия.

2.3 Прикрутить пристенный профиль саморезами.

2.4 Установить заглушки.

Внимание: заглушка должна быть установлена с обоих концов профиля.

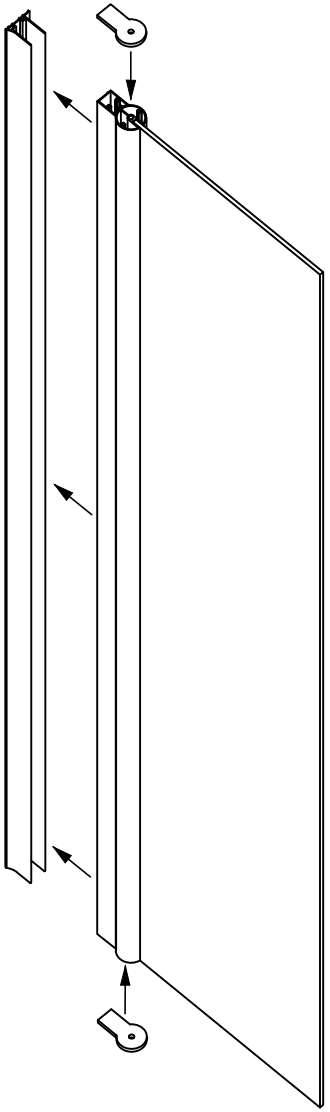

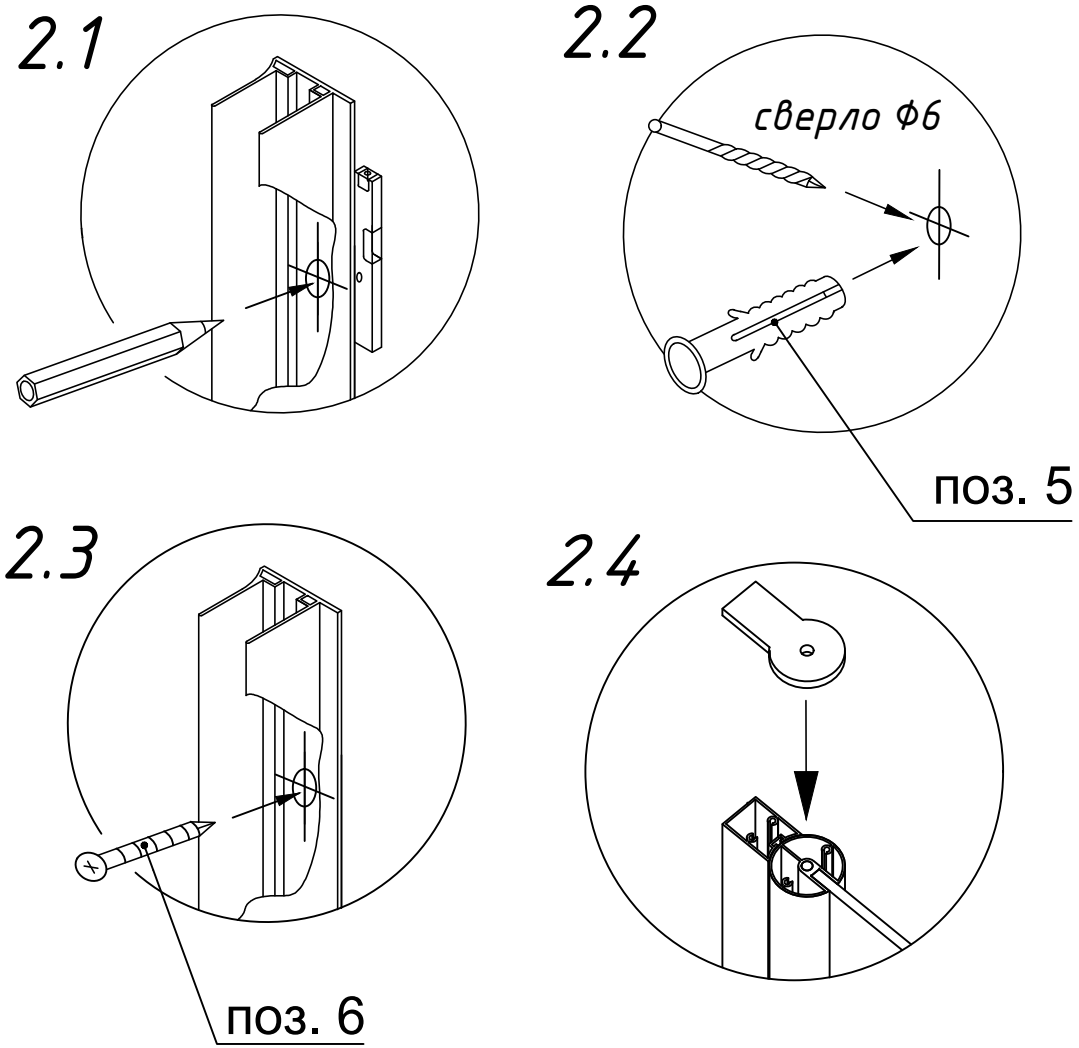

3. Произвести монтаж силиконового уплотнителя на дверь и стационар.

3.1 Установить силиконовый уплотнитель на низ дверного полотна.

3.2 Установить силиконовый уплотнитель на низ стационарного стекла.

3.3 Магнитный профиль на двери и ответном профиле должны соответствовать данной схеме.

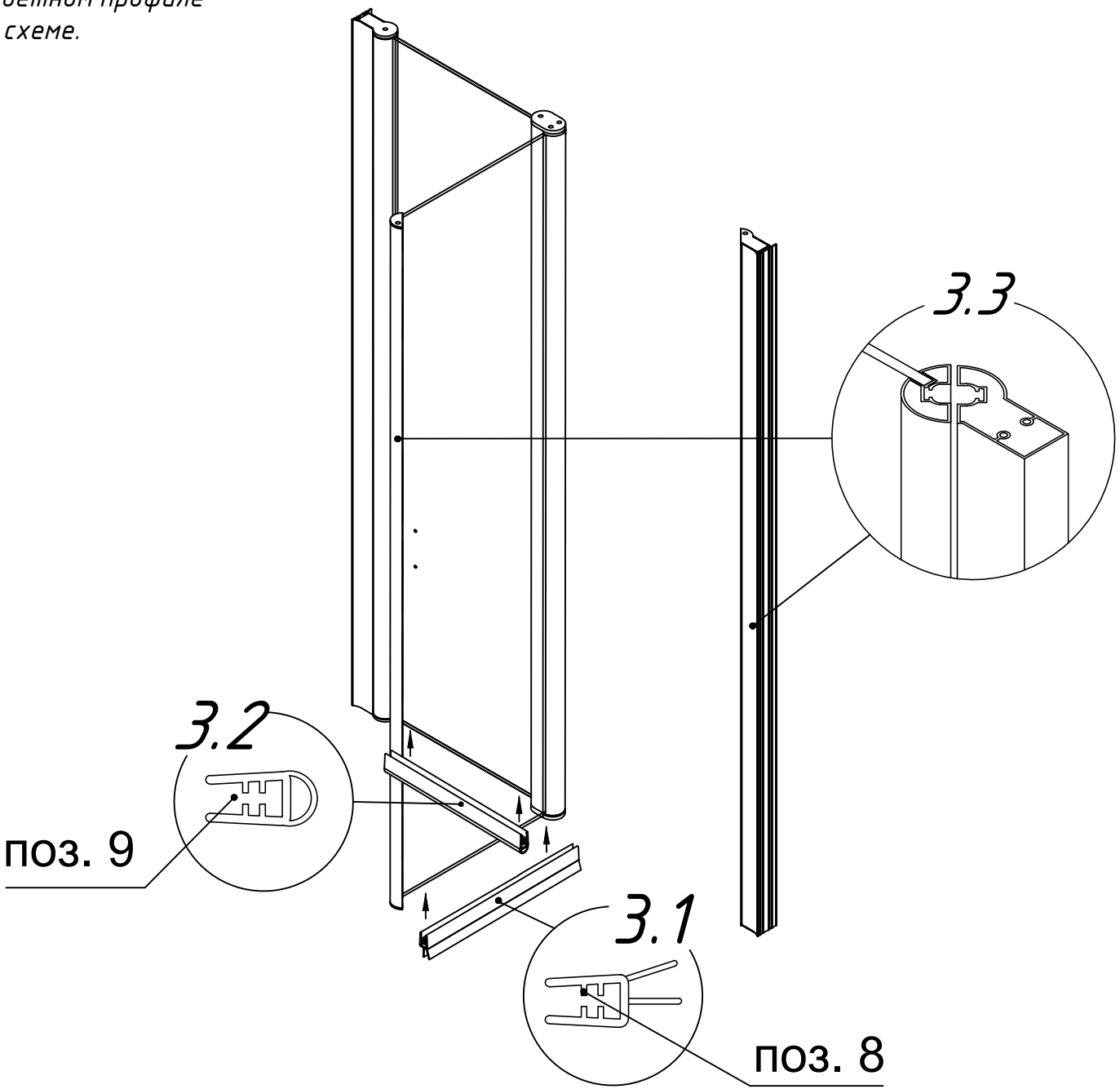

4. Отрегулировать ограждение в проеме (по центру).

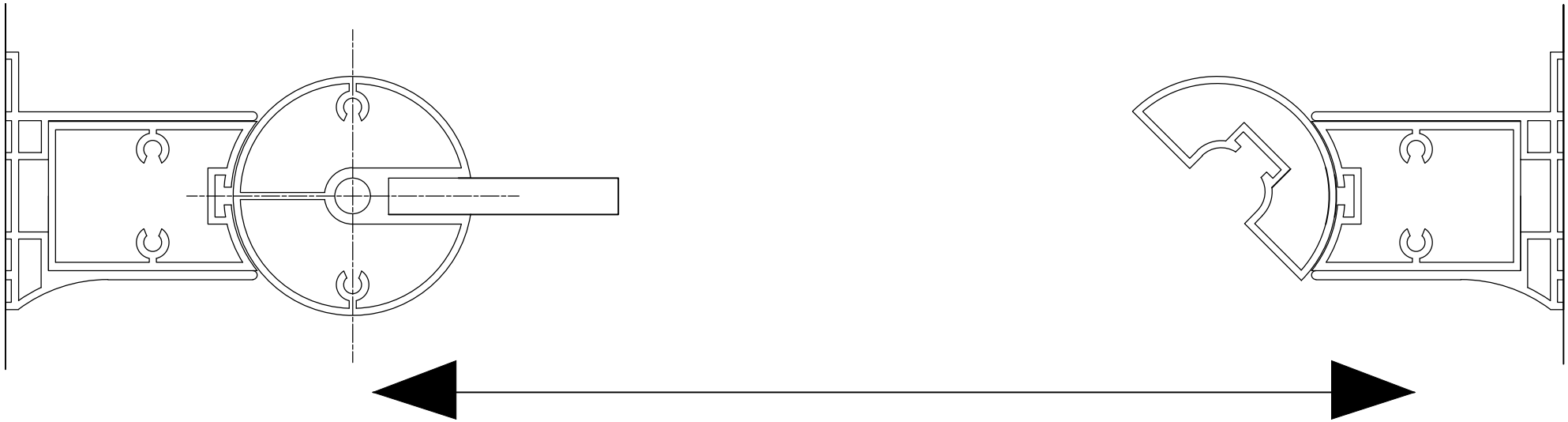

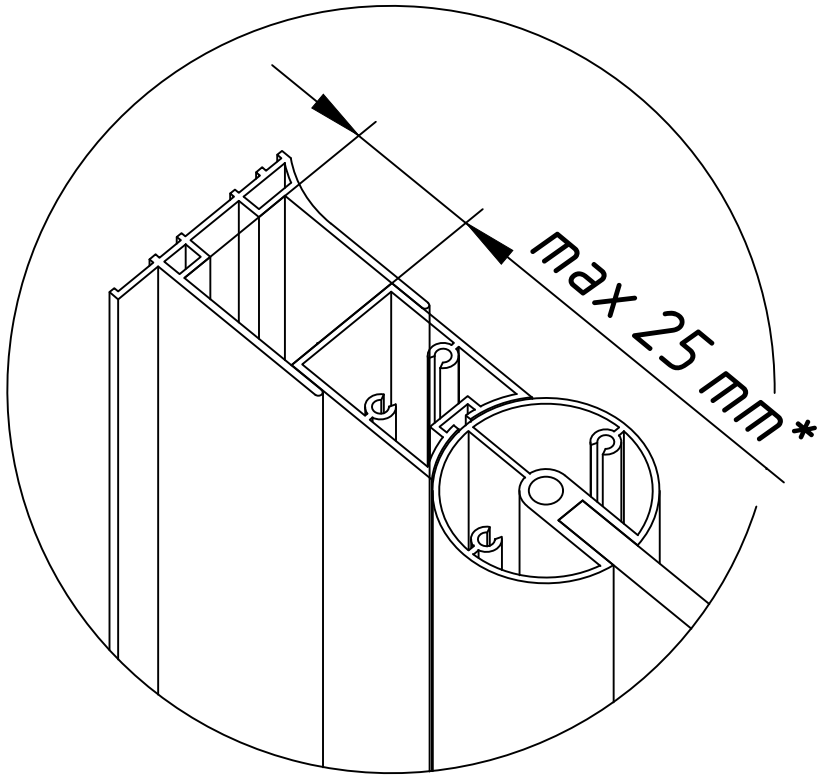

Регулировка осуществляется путем выдвижения профиля (максимально возможное выдвижение – 25 мм с каждой стороны).

*Если регулировка с одной стороны превышает 15мм, то рекомендуется использование доборного профиля.

5. После регулировки ограждения и установки заглушек, необходимо зафиксировать его в установленном положении, используя саморезы.

5.1 Просверлить отверстия (по 3 шт с каждой стороны, равномерно распределив их по высоте).

5.2 Установить саморезы в полученные отверстия (установка осуществляется через пластиковые шайбы заглушек).

После установки надеть декоративные заглушки.

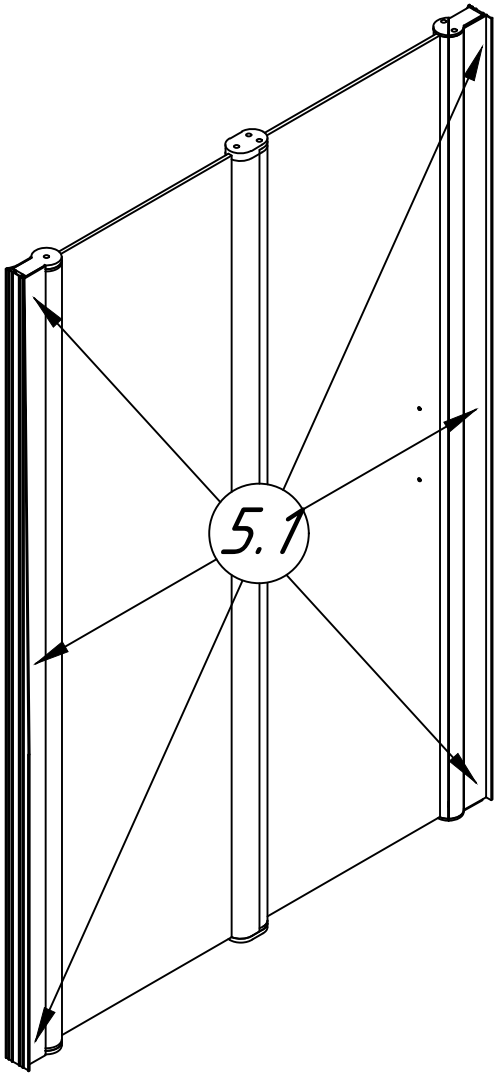

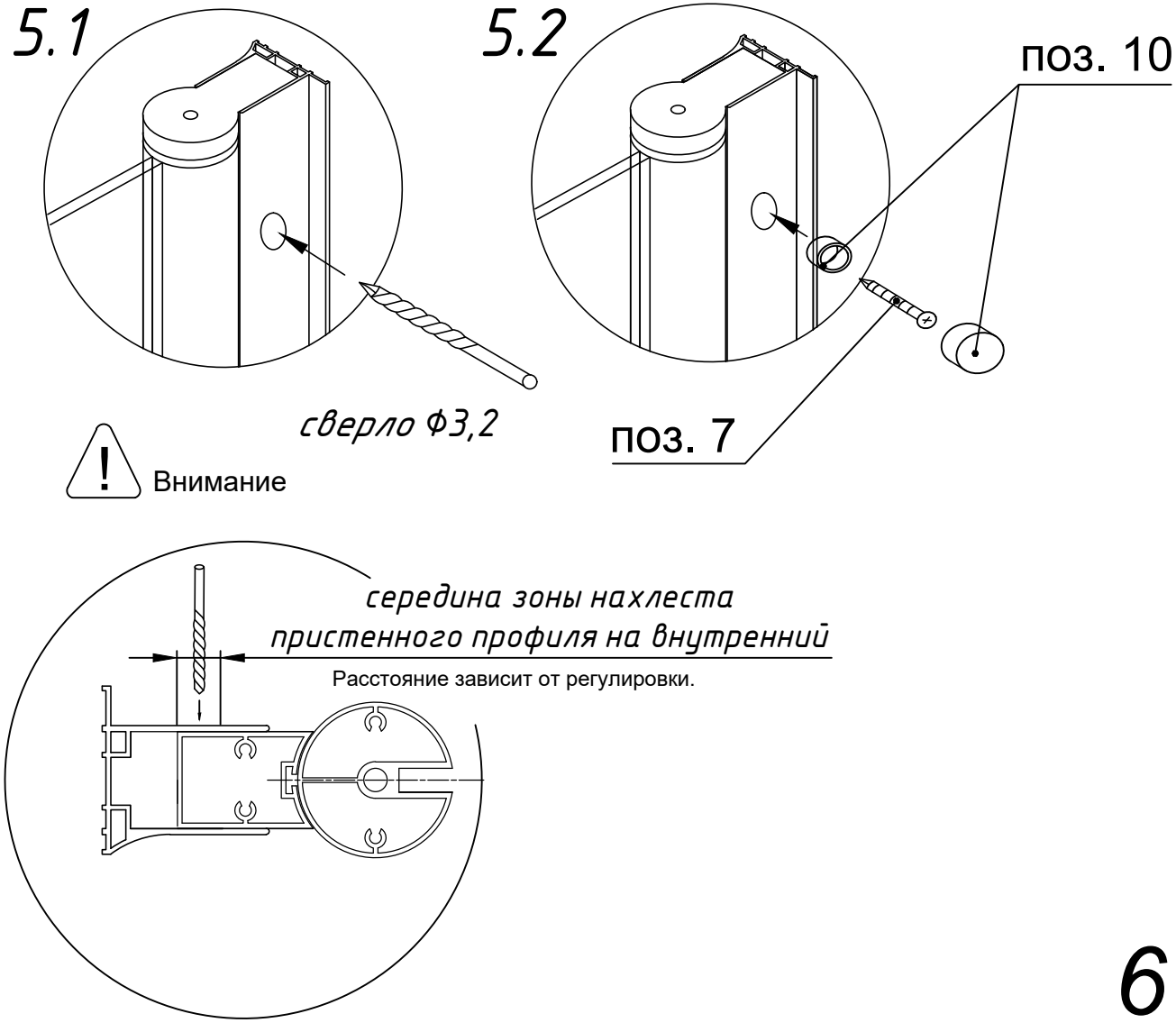

6. Произвести монтаж комплекта ручек.

Ручка с монтажным отверстием устанавливается
со внутренней стороны изделия.
После установки ручек установить заглушки закрывающие винты.

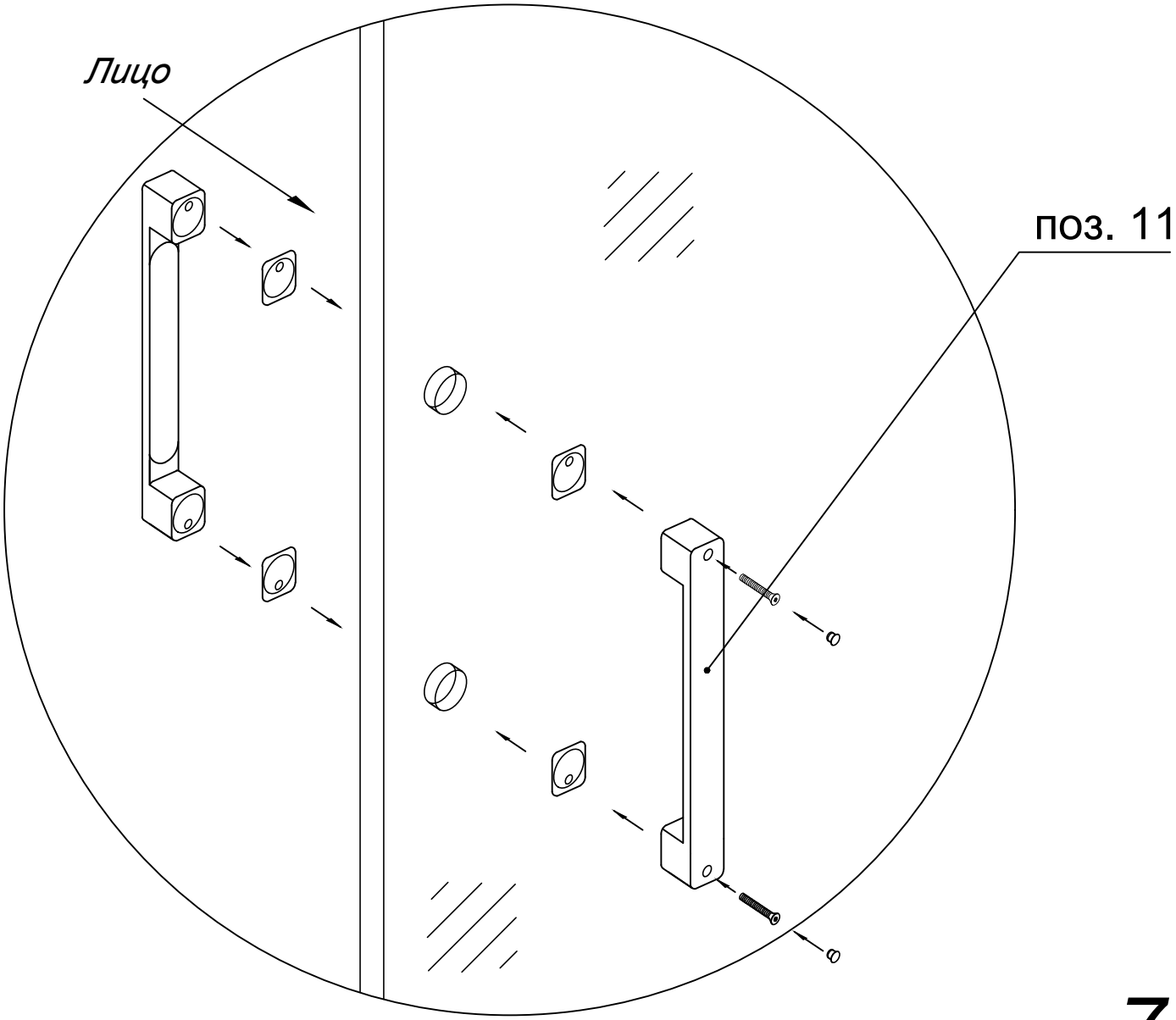

7. Произвести сборку и монтаж углового фиксатора (стена – стационар).

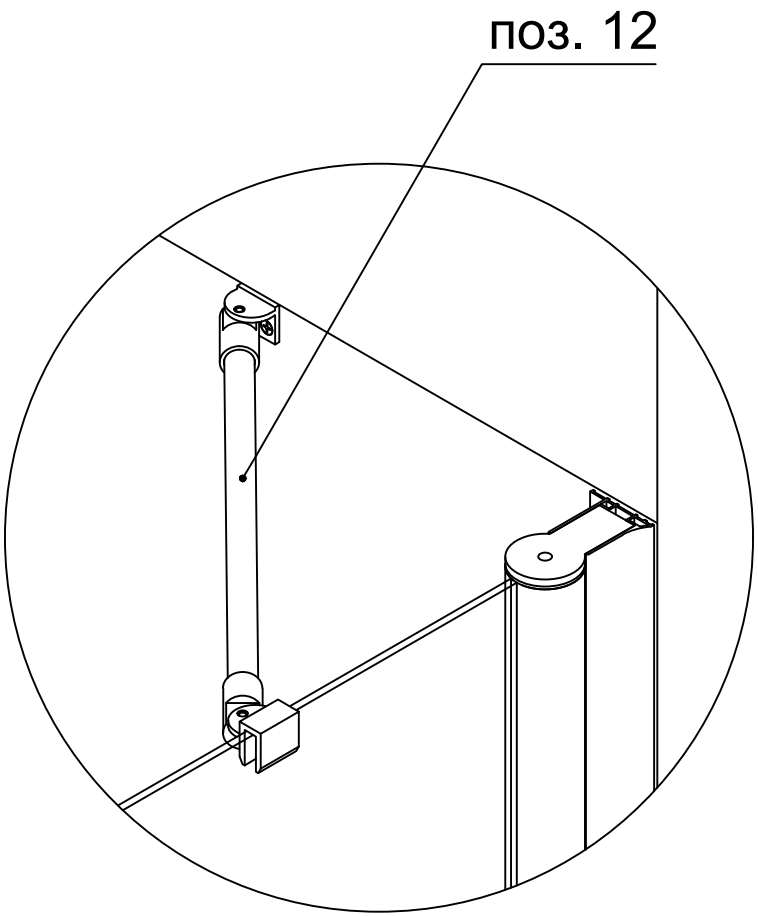

7.1

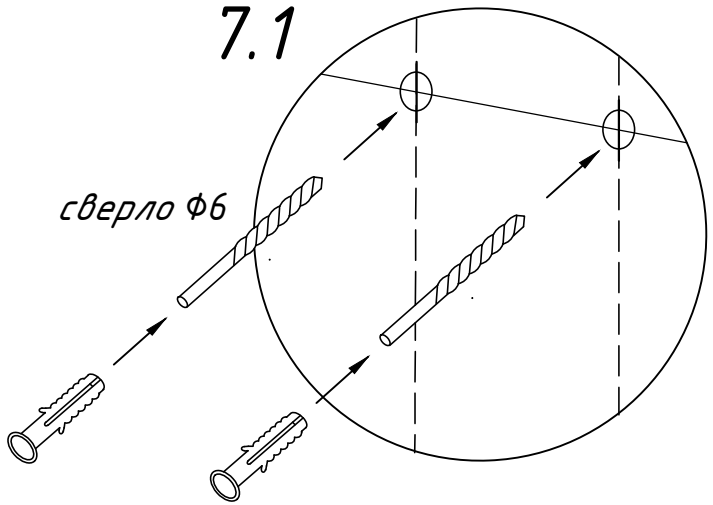

7.2

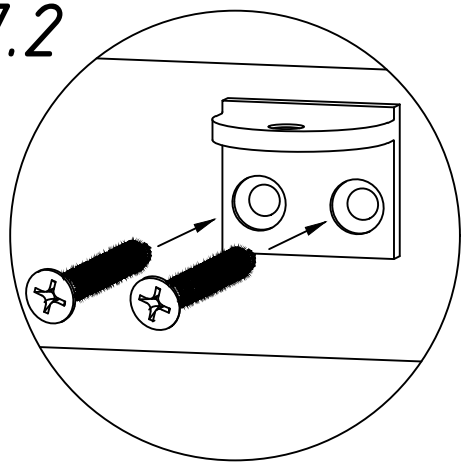

7.3

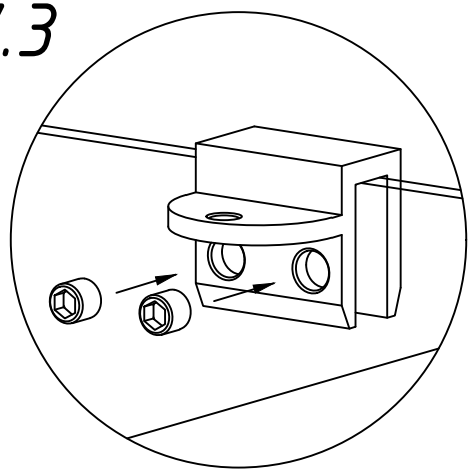

7.4

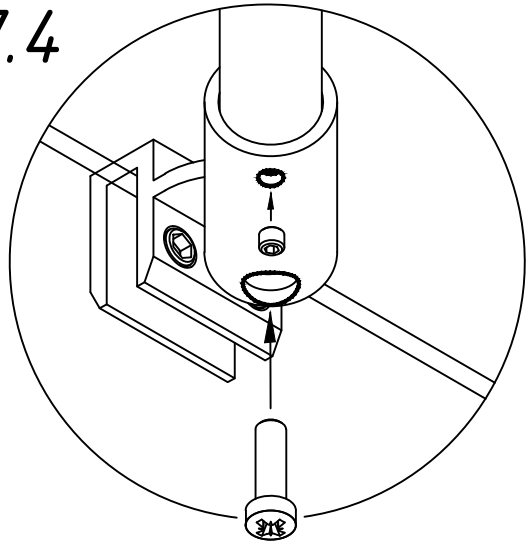

Затянуть установочные винты на обоих концевиках фиксатора.

Если в вашем комплекте альтернативный тип углового фиксатора:

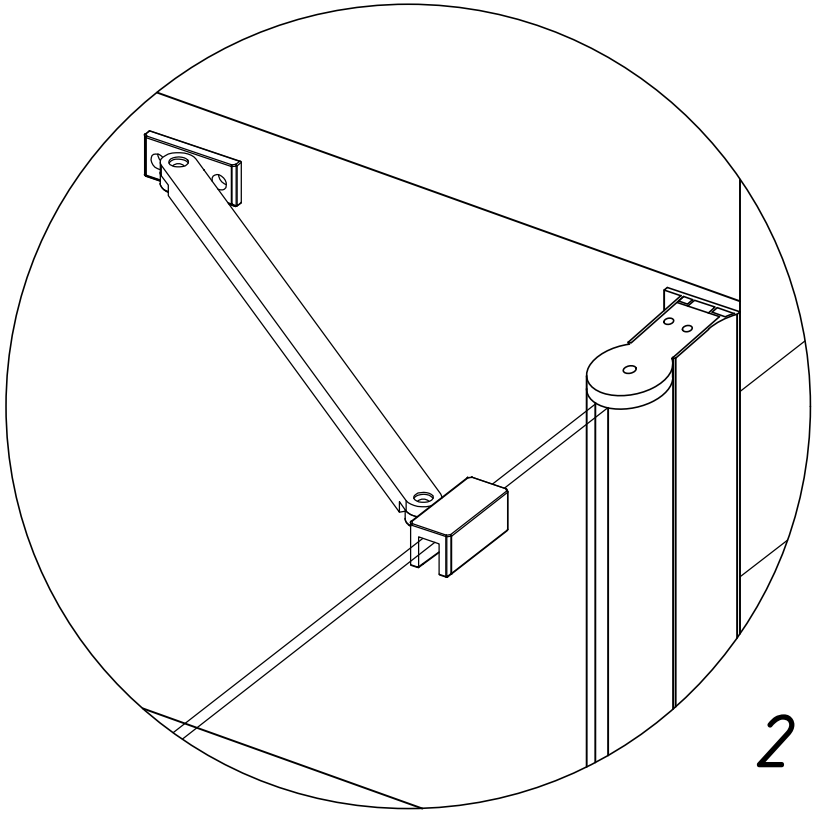

1

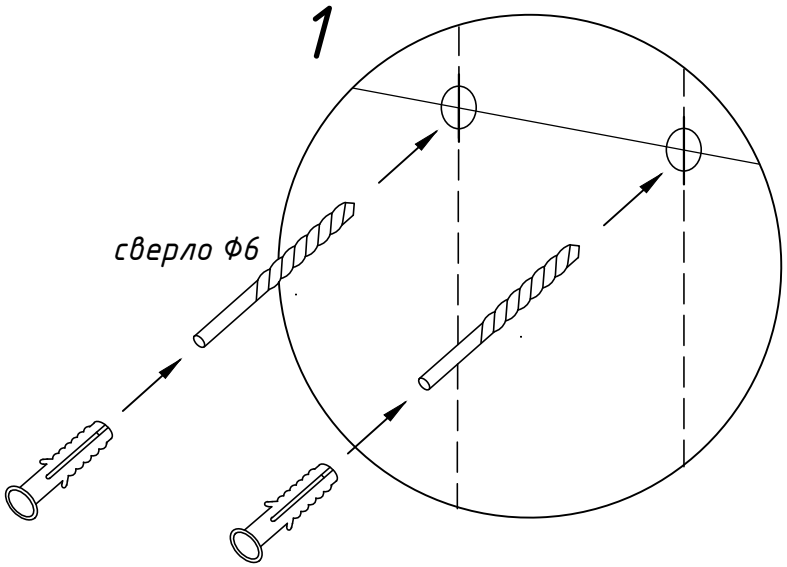

2

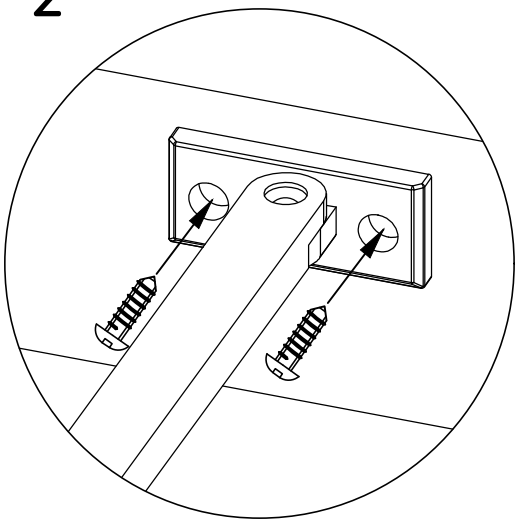

3

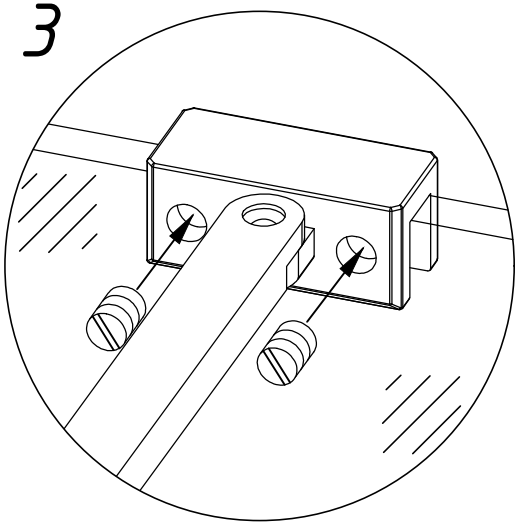

8. Заключительный этап монтажа: произвести герметизацию соединений между профилем, стеной и поддоном/полом (с внутренней стороны ограждения).

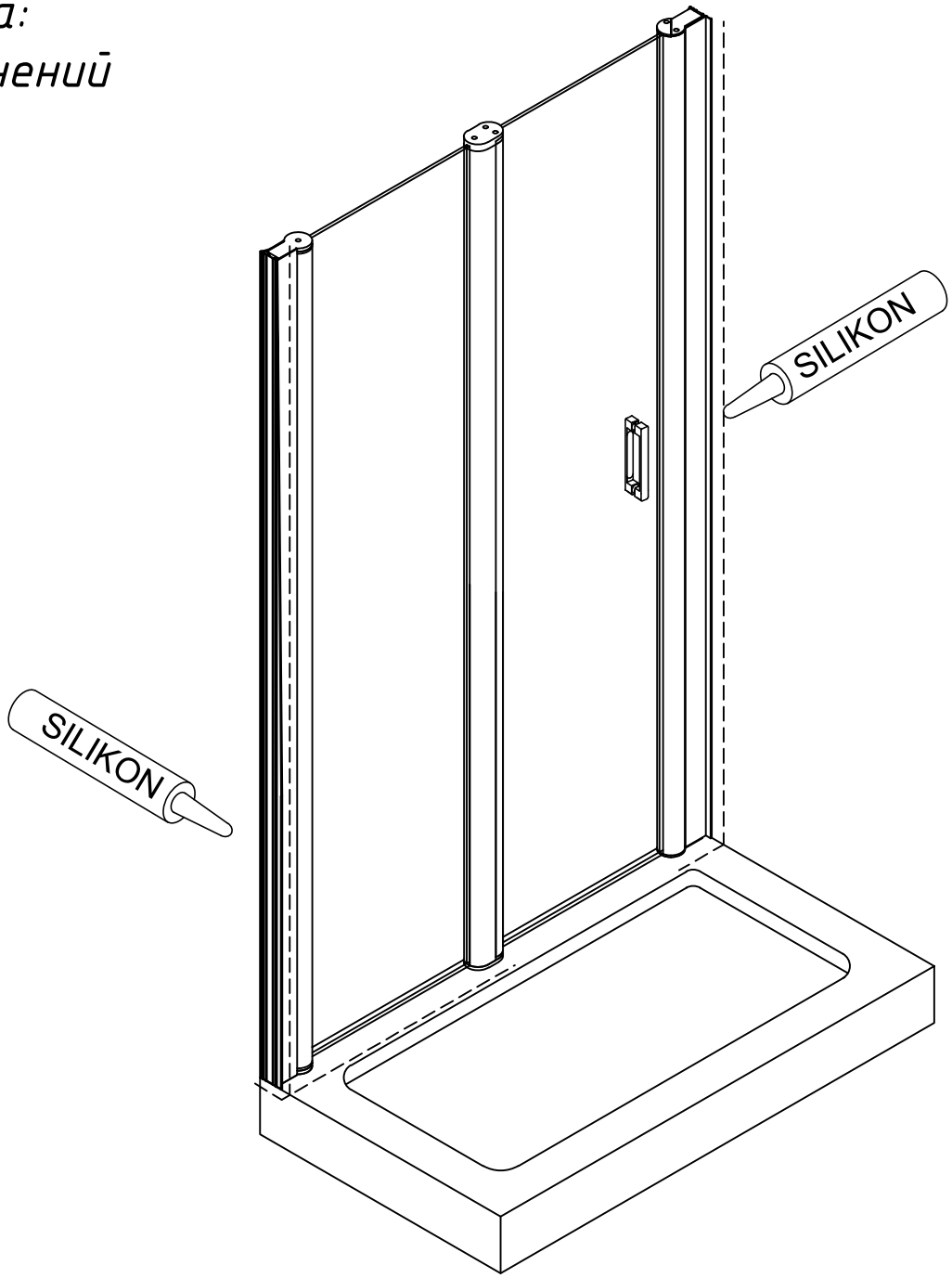

Внимание: необходимо понимать, что душевые ограждения не обеспечивают полной герметичности по периметру, а предназначены для защиты от брызг воды.

Если в комплектацию входит доборный профиль:

1 Установите доборный профиль в паз, как показано на рисунке.

2 Просверлите 3 отверстия, ориентируясь на заранее высверленные отверстия в доборном профиле.
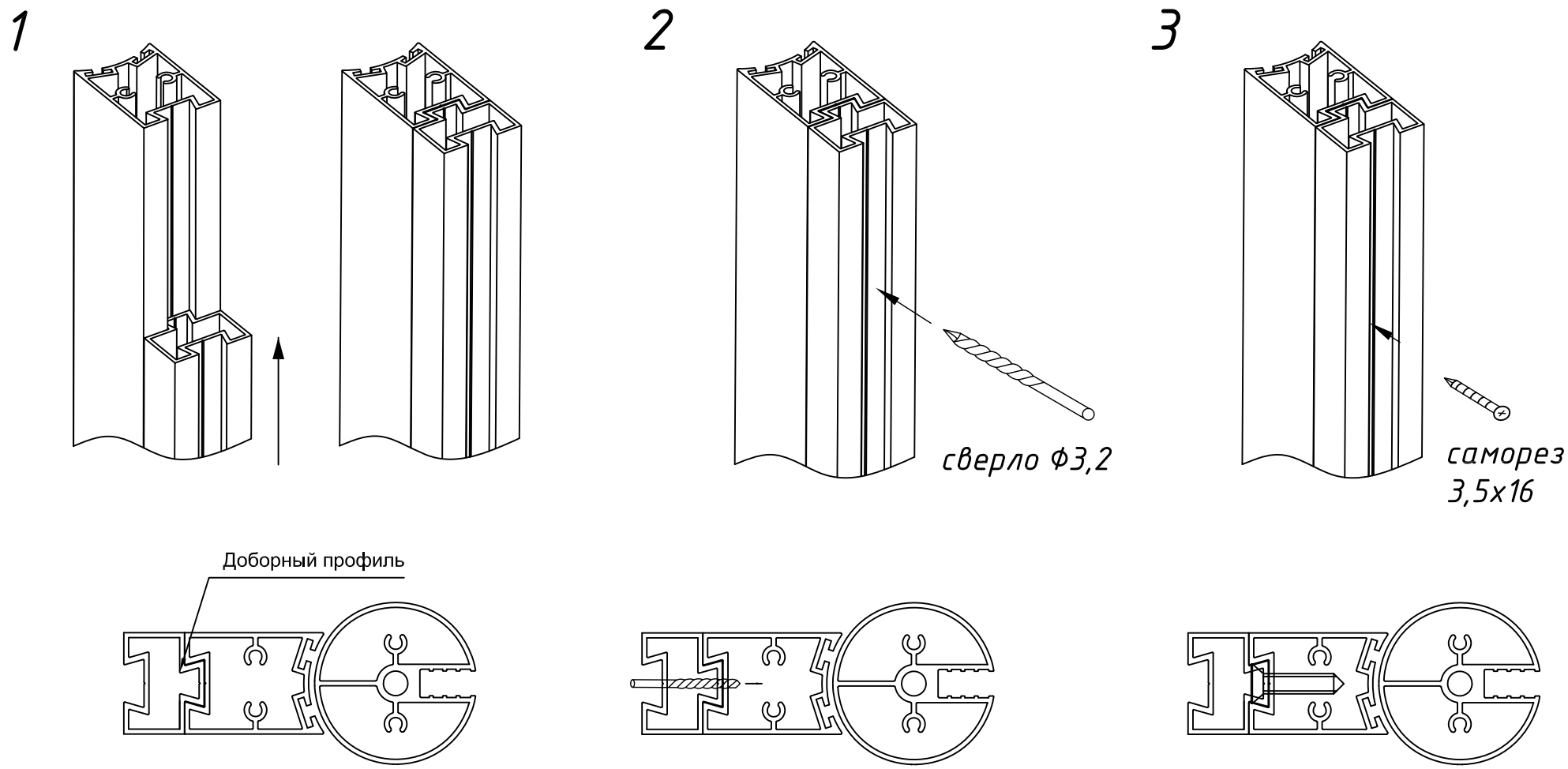
3 Установите саморезы в полученные отверстия.