VitrA

Montaj Kılavuzu • Installation • Montage

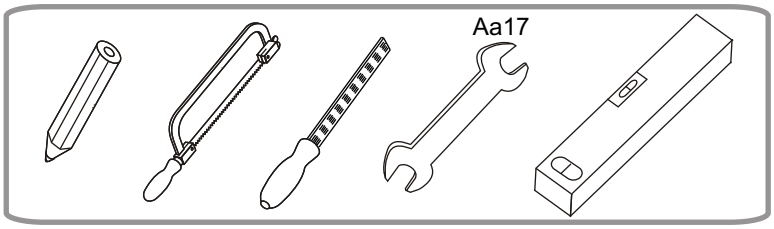

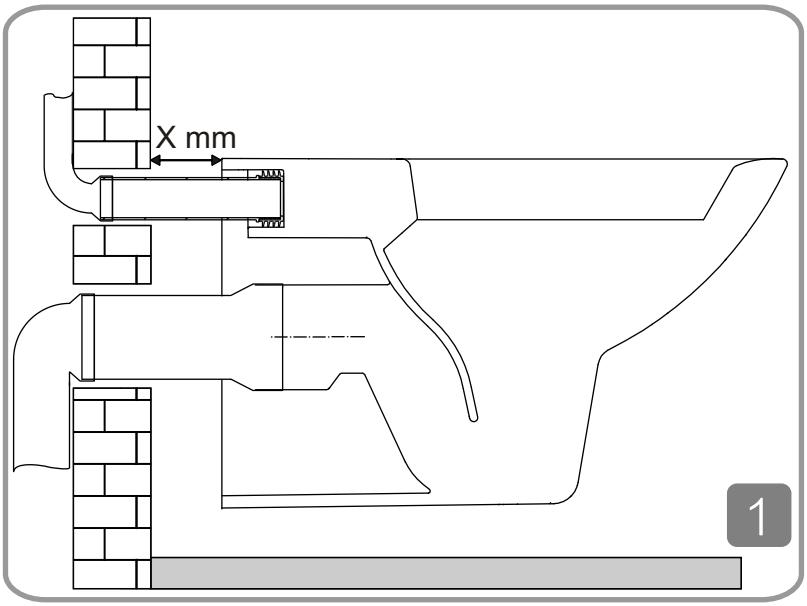

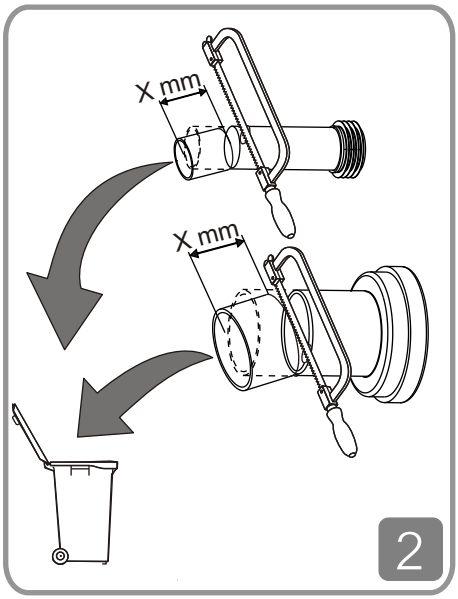

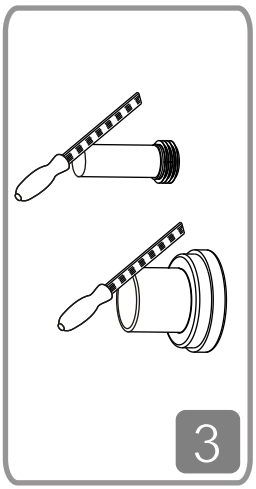

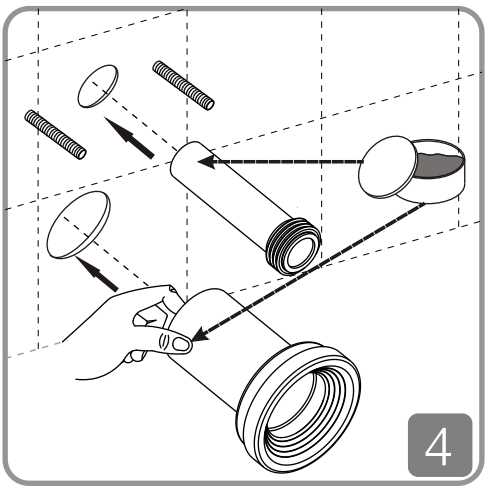

VitrA
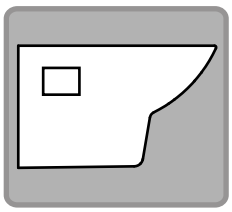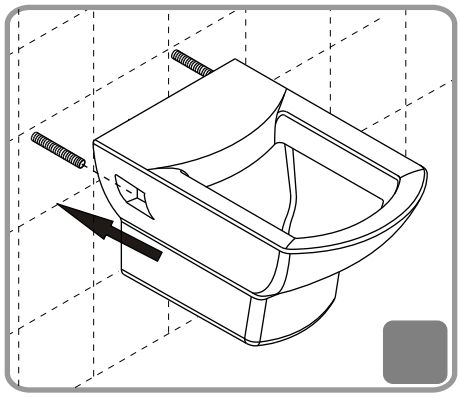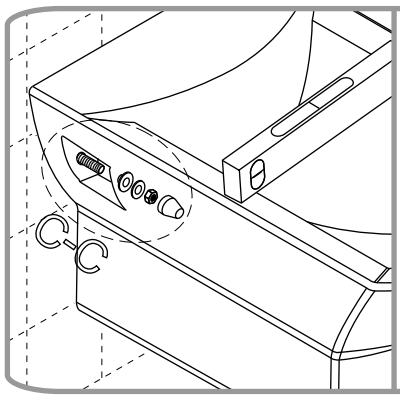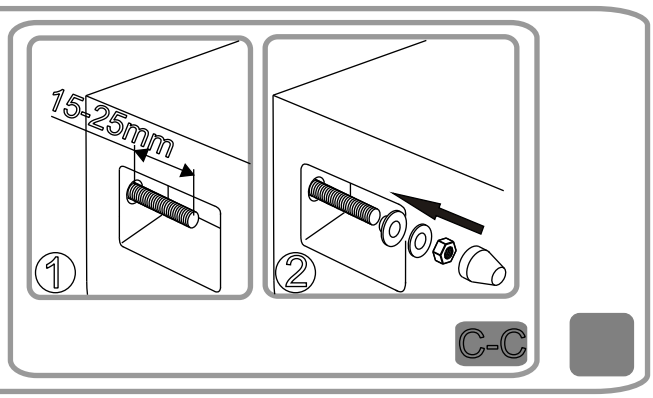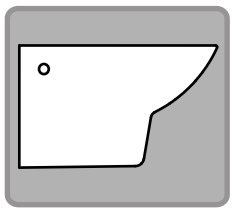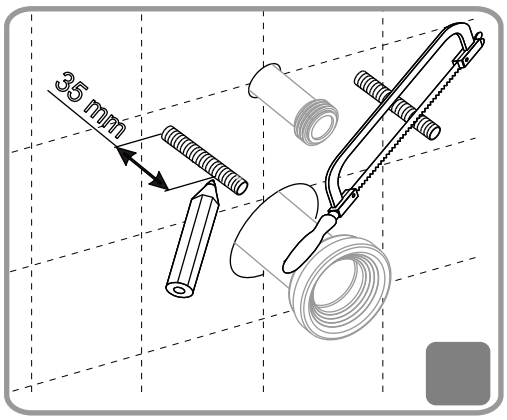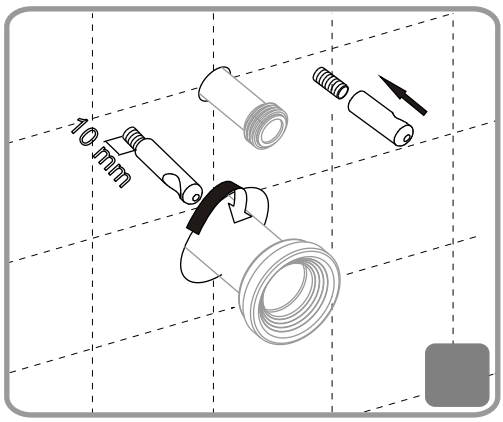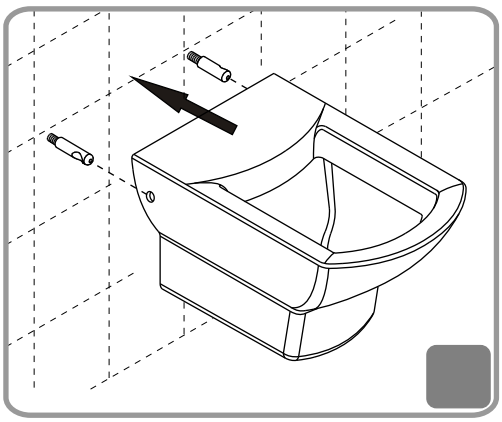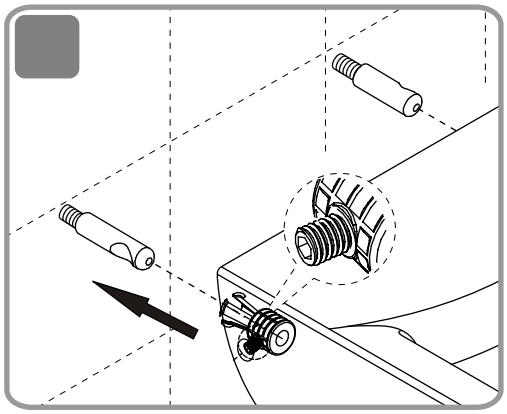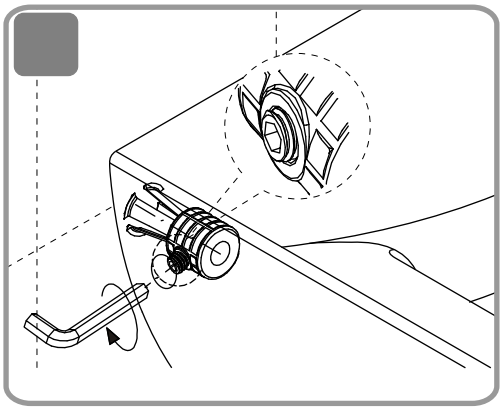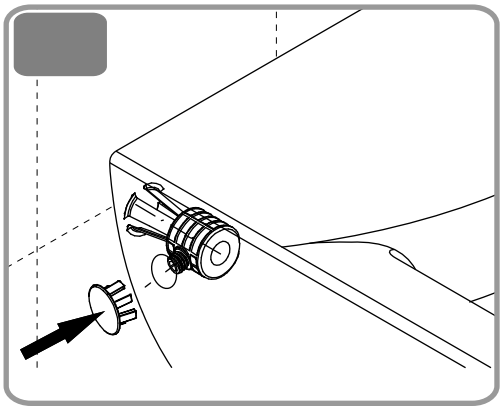
Montaj Kılavuzu • Installation • Montage